IRIDIUMDOORS
made in Italy

# PORTONI A LIBRO
# PORTONI SCORREVOLI
# INDUSTRIALI

# ANDROMEDA

Portone a libro ad una o due ante (1+0, 0+1 o 1+1). Telaio composto da due montanti verticali ed una traversa superiore aventi dimensionamento pari a 40mm, realizzati in acciaio, sabbiati e verniciati a polvere. Profilo sottotraversa ad “L” utile alla battuta. Ante coibentate avente spessore complessivo di 52 mm, telaio interno perimetrale tubolare zincato da 50x50x2 mm, rivestito nelle due facce da lamiera di acciaio zincato, procedimento Sendzimir con successivo trattamento primer.

Cerniere di grosse dimensioni a due ali, in alluminio, verniciate a polvere con doppio cuscinetto reggispinta e perno con diametro 20 mm. Guarnizioni in EPDM antinvecchiamento e spazzolini inferiori di tenuta in nylon, con profilo regolabile in alluminio.

Verniciatura standard interna/esterna a scelta tra le seguenti colorazioni: simil RAL7035 bianco/grigio, simil RAL 9006 argento/silver, simil RAL 5010 blu, simil RAL 6005 verde, simil RAL 3000 rosso.

Chiusura della porta standard, dal solo lato interno, tramite appositi cariglioni (n° 1 cariglione per anta). Nel caso di porta a due ante è fornibile, su richiesta ma senza maggiorazione di prezzo, una maniglia interna/esterna con serratura al posto di uno dei due cariglioni interni.

NOTA: PER PORTE AVENTI ALTEZZA DI UTILE PASSAGGIO FINO A H. 3000mm, INVERTIAMO IL POSIZIONAMENTO DEL CARIGLIONE CON QUELLO DELLA MANIGLIA DI MOVIMENTAZIONE.

# PANNELLI

## FINITURA SIMIL RAL STANDARD

7035
7035
GRIGIO

9006
9006
ARGENTO

5010
5010
BLU

6005
6005
VERDE SCURO

3000
3000
ROSSO

## FINITURA EFFETTO LEGNO

CHIARO

SCURO

# PERSEO

Portone a libro IRIDIUM modello IRIPAK PERSEO composto da N ante a più impacchi senza/con guida a pavimento. Telaio composto da due montanti verticali in acciaio, sabbiati e verniciati a polvere. Guida superiore zincata avente spessore 3 mm.

Ante coibentate avente spessore complessivo di 52 mm, telaio interno perimetrale tubolare zincato da 50x50x2 mm, rivestito nelle due facce da lamiera di acciaio zincato, procedimento Sendzimir con successivo trattamento primer. Cerniere di grosse dimensioni a due ali, in alluminio, verniciate a polveri con doppio cuscinetto reggispinta e perno con diametro 20 mm.

Carrelli superiori realizzati in acciaio, sabbiati e zincati, a tre ruote montate su cuscinetti. Guarnizioni in EPDM antinvecchiamento e spazzolini di tenuta superiore ed inferiore in nylon, con profilo regolabile in alluminio. Ciabatta a pavimento in PVC e cariglioni interni di chiusura a due punti.

Verniciatura standard interna/esterna a scelta tra le seguenti colorazioni: simil RAL7035 bianco/grigio, simil RAL 9006 argento/silver, simil RAL 5010 blu, simil RAL 6005 verde, simil RAL 3000 rosso.

# PANNELLI

## FINITURA SIMIL RAL STANDARD

| | | |
|---|---|---|
| 7035 7035 | 9006 9006 | 5010 5010 |
| GRIGIO | ARGENTO | BLU |

| | |
|---|---|
| 6005 6005 | 3000 3000 |
| VERDE SCURO | ROSSO |

# ARIES - *PORTONE SCORREVOLE*

Dalla più classica tradizione delle chiusure industriali nasce il portone Scorrevole IRIDUM DOORS. A differenza dei suoi predecessori del passato spesso realizzati con pesanti ante in ferro senza alcuna proprietà fono e termo isolante, i portoni scorrevoli IRIDIUM DOORS vengono prodotti con ante in lamiera preverniciata con telaio completamente incorporato ed iniezione di schiuma poliuretanica anigroscopica. Il risultato è un pannello robusto e resistente, ideale per questo tipo di utilizzo perché estremamente leggero e maneggevole.

Altissimo è il livello di isolamento termico ed acustico che questo tipo di chiusura riesce a garantire. La finitura estetica del portone Scorrevole si presenta esternamente molto simile a quella dei portoni a libro, così da poter abbinare entrambe le chiusure in funzione delle necessità senza penalizzare l'architettura del fabbricato. Nel portone scorrevole possono essere inseriti oblò trasparenti, porte pedonali o griglie di ventilazione per soddisfare ogni tipo di impiego.

## DATI TECNICI

PIANTA

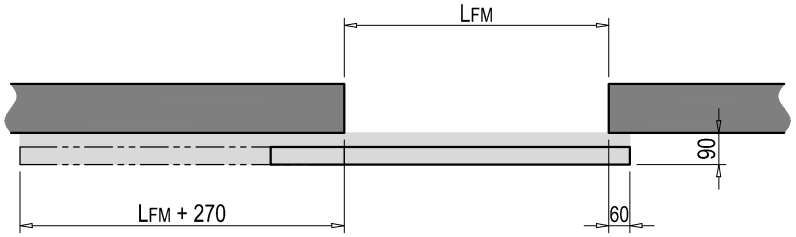


APRE A SINISTRA

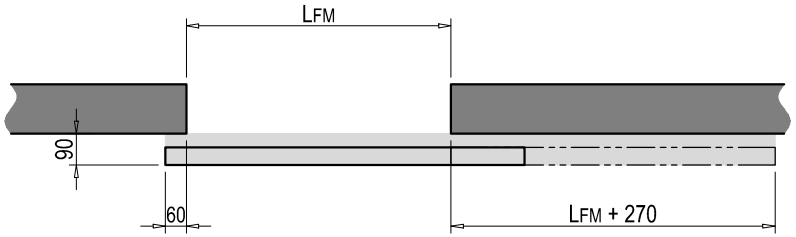


APRE A DESTRA

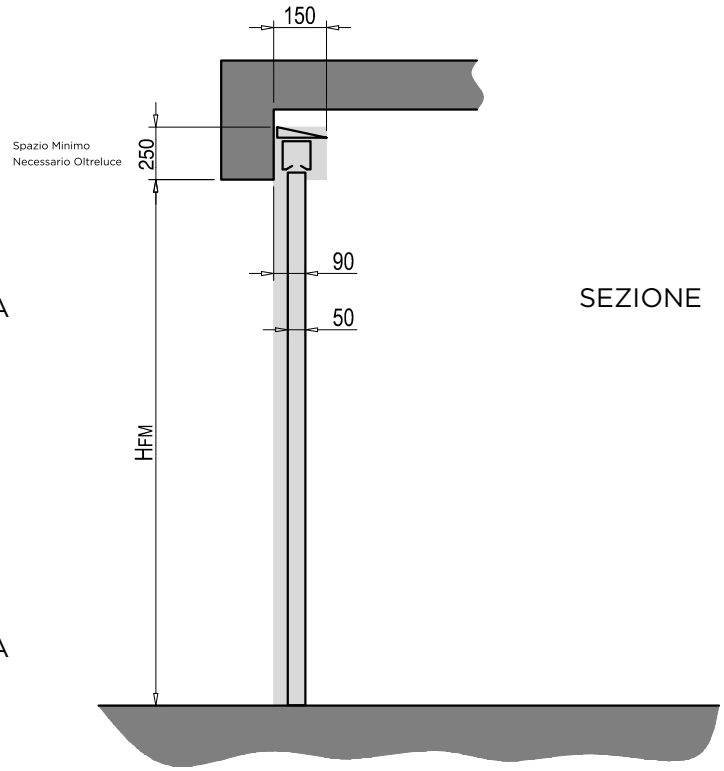


SEZIONE

# PANNELLI

## FINITURA SIMIL RAL STANDARD

| | | |
|---|---|---|
| 7035 7035 | 9006 9006 | 5010 5010 |
| GRIGIO | ARGENTO | BLU |

| | |
|---|---|
| 6005 6005 | 3000 3000 |
| VERDE SCURO | ROSSO |

# ACCESSORI

## PORTA PEDONALE

PARTICOLARE ANTA TAGLIATA CON MANIGLIONE ANTIPANICO

PORTA PEDONALE INSERITA CON ZOCCOLATURA ( solo modelli PERSEO e ARIES )

PORTA PEDONALE INSERITA SENZA ZOCCOLATURA ( solo modelli PERSEO e ARIES )

CARIGLIONE INTERNO
ED ESTERNO

# ACCESSORI

# *ACCESSORI*

**MOTORIZZAZIONI**
( SOLO MODELLO PERSEO )

- Motorizzato
- Telecomando
- Lampeggiante
- Coppia fotocellule
- Selettore a chiave esterno
- Selettore digitale 12 tasti
- Pulsantiere esterne

# ACCESSORI

## MONTAGGIO MOTORIZZAZIONE

1 ANTA

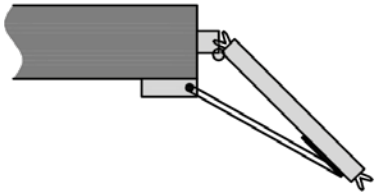

MOTORE SUL LATO
DELL'APERTURA
DELL'ANTA
STAFFA SUL MURO

2 ANTE

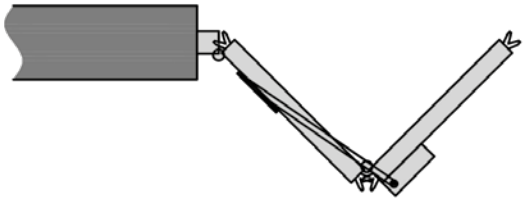

MOTORE SULLA 2ª
ANTA SUL LATO
DELL'APERTURA
STAFFA SULLA 1ª
ANTA

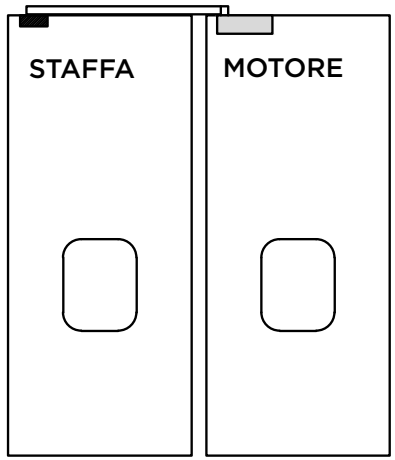


4 ANTE

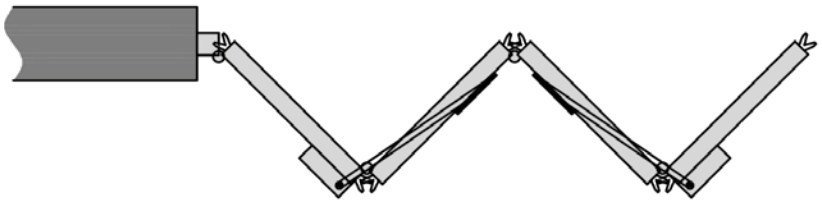

MOTORE SULLA 1ª E SULLA 4ª
ANTA STAFFA SULLA 2ª E SULLA 3ª
ANTA A PORTA APERTA I MOTORI
RESTANO ESTERNI ALL'IMPACCO
DELLE ANTE

# INGOMBRI / TIPOLOGIE DI MONTAGGIO

## MONTANTI ED ANTE “IN LUCE”

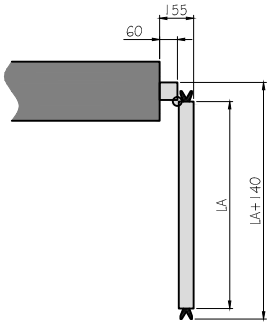


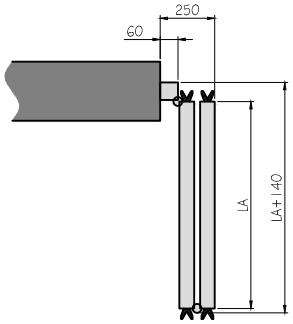


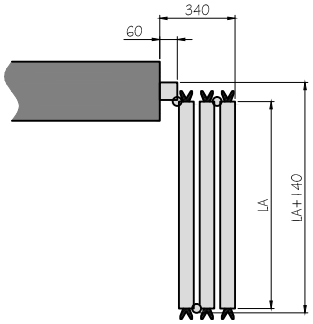


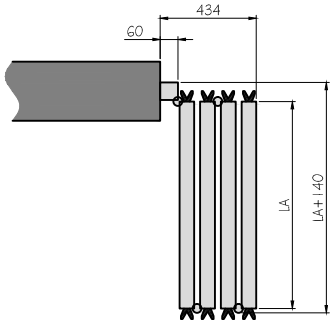


## MONTANTI “OLTRE LUCE” ANTE “IN LUCE”

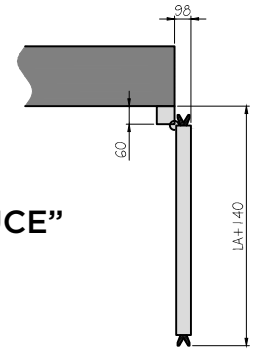


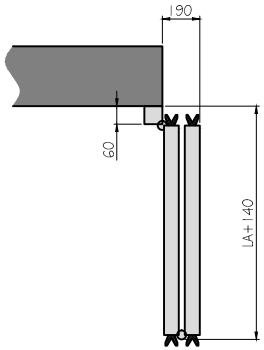


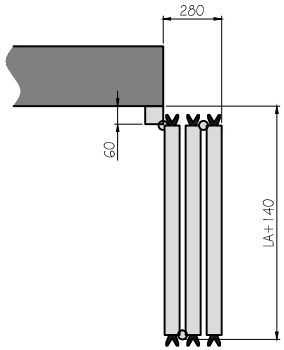


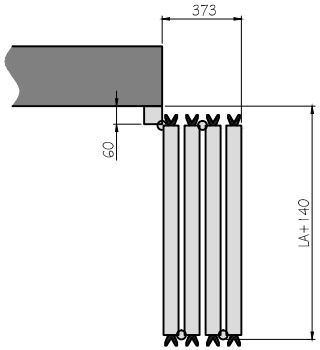


## MONTANTI ED ANTE “OLTRE LUCE”

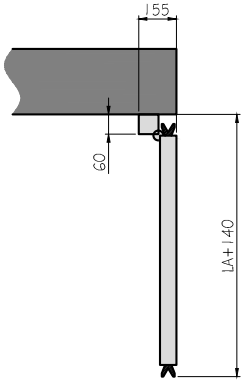


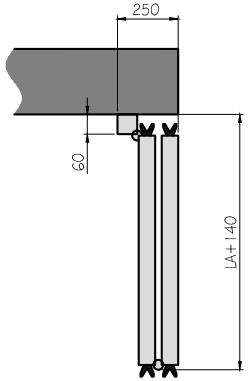


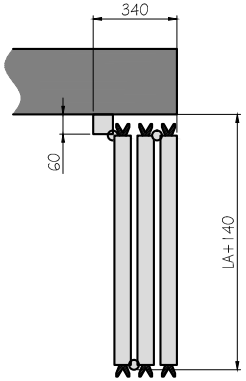


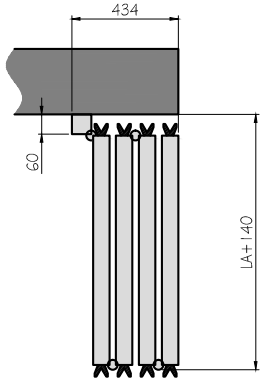


## MONTANTI “OLTRE LUCE” ANTE RIBALTAMENTO 180°

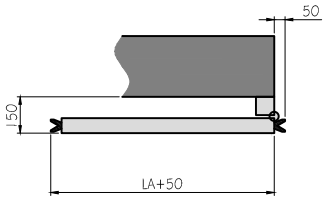


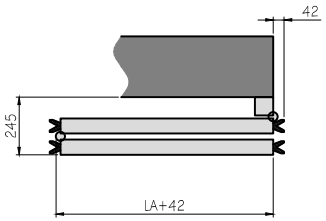


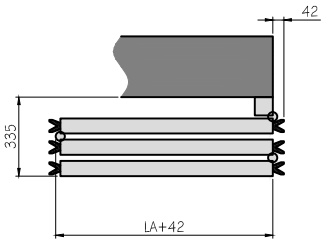

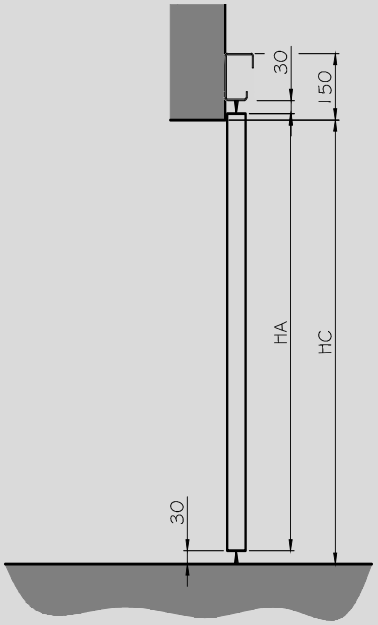


GUIDA SUPERIORE
“OLTRE LUCE”

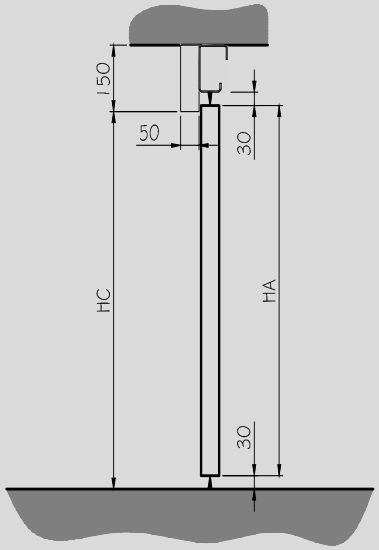


GUIDA SUPERIORE
“IN LUCE”

icino

OBLÒ RETTANGOLARE
STONDATO
500X600
500X900
600X500
600X900
600X1200
800X1200
(ANCHE FUORI STANDARD)

0V
0V

gommista
assetto ruote
STOP
P

officina truck

IRIDIUM DOORS S.r.l

Via della Motorizzazione 38
12100 Cuneo - Fraz. Madonna dell'Olmo
Tel +39 0171 411169
Fax +39 0171 413656

info@iridiumdoors.com
www.iridiumdoors.com

*Seguici su*

facebook

New Erredi srl